HAIMER

3D-TASTER DIGITAL MIT INTEGRIERTER AUFNAHME
3Д-ЩУП ЦИФРОВОЙ С ИНТЕГРИРОВАННЫМ ПАТРОНОМ

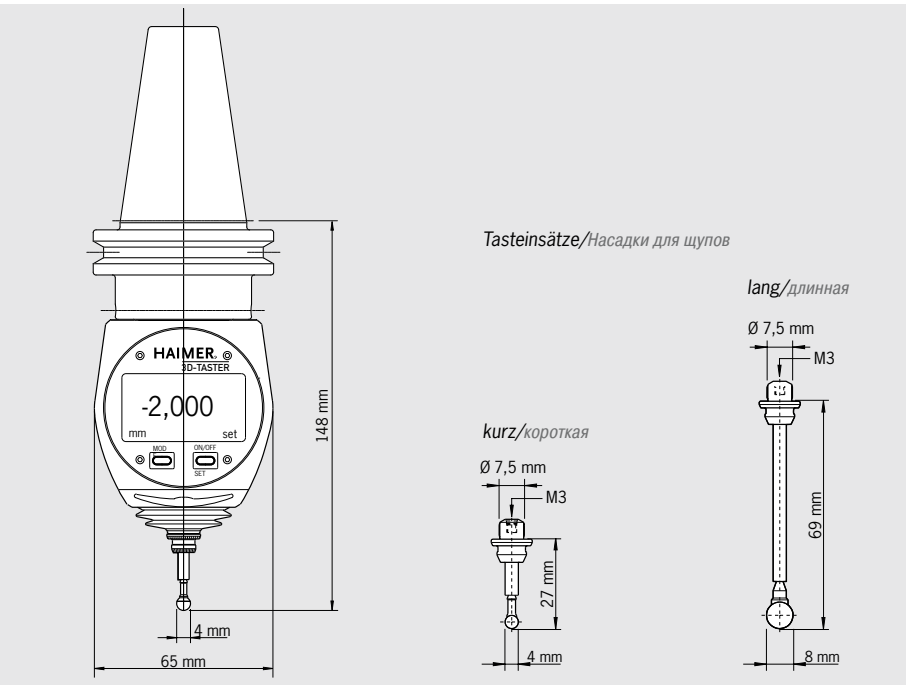

Digitaler 3D-Taster mit integrierter Aufnahme

Für einfachste Handhabung sorgt die integrierte Steilkegelaufnahme – Steilkegel und 3D-Taster Digital bilden eine Einheit (DIN 69871, SK40 oder JIS B6339, BT40).

Hoch präzise – sicher in der Handhabung
Der digitale 3D-Taster ist eine Weiterentwicklung des bewährten mechanischen 3D-Tasters. Er ist ein hoch präzises Instrument zum Antasten von Werkstückkanten auf Fräs- und Erodiermaschinen. Die Spindel bzw. der Senkkopf können schnell und sicher an Bezugskanten positioniert werden. Der Anfahrvorgang kann auf der Digitaluhr genau verfolgt werden und die 0-Stellung wird auf Anhieb gefunden. Ohne zu Rechnen kann das Messsystem der Maschine genullt werden, da die Spindelachse direkt an der angetasteten Kante steht.

Besonders praxisgerecht
Die Digitaluhr verfügt über eine 0,001 mm Anzeige mit großen Ziffern. Sie ist auch auf großen Bearbeitungszentren aus der Entfernung noch eindeutig und fehlerfrei ablesbar. Die Uhr ist gegen Spritzwasser und Staub geschützt (IP 64) und kann im Werkzeugmagazin der Maschine abgelegt werden.

Цифровой 3Д-щуп с интегрированным патроном

Для наиболее простого обращения можно заказать встроенный зажим с конусом (DIN 69893-1, HSK-A50), который вместе с центроискателем образует единый блок.

Высокоточный – надежный в обращении
Цифровой 3Д-щуп является усовершенствованным вариантом нашего хорошо зарекомендовавшего себя механического 3Д-щупа. Он является очень точным измерительным прибором для измерения кромок заготовок фрезерных и электроэрозионных станков. Шпиндель или опускающуюся головку можно быстро и надежно установить на эталонные кромки. Процесс придвижения можно точно проследить по цифровому прибору и можно очень быстро найти нулевое положение. Измерительная система машины может обнуляться без расчетов, так как ось шпинделя находится непосредственно на нащупанной кромке.

Особенно практичен
Цифровой измерительный прибор с циферблатом имеет индикатор с ценой деления 0,001 мм с крупными цифрами. Данные прибора можно однозначно и безошибочно считывать на больших обрабатывающих центрах и со значительного расстояния. Прибор защищен от водяных брызг и пыли (по IP 64) и его можно хранить в ящике для инструментов машины.

Technische Daten/Технические данные	
3D-Taster Digital mit integrierter Aufnahme inkl. kurzem Tasteinsatz Ø 4 mm **3Д-щуп цифровой с интегрированным патроном вкл. короткую насадку Ø 4 мм**	
Anzeigengenauigkeit/Точность индикации	0,001 mm/мм
Wiederholgenauigkeit/Стабильность повторяемости	0,001 mm/мм
Messgenauigkeit/Точность измерений	0,005 mm/мм
Display/Дисплей	
Display Modus	mm/Inch umschaltbar
Дисплей переключается	в режимах мм/дюймы
Display Größe/Размер дисплея	45 x 23 mm/мм
Höhe der Ziffern/Высота цифр	8,5 mm/мм
Batterielebensdauer (bei Dauerbetrieb) ca.	3000 Stunden
Срок службы аккумулятора (при постоянной работе) ок.	3000 часов
Mit integrierter Aufnahme SK 40/с интегрированным патроном SK 40	
Bestell-Nr./Н° заказа 80.464.40.FHN	
Mit integrierter Aufnahme BT 40/с интегрированным патроном BT 40	
Bestell-Nr./Н° заказа 80.465.40.FHN	
Zubehör/Оснастка	
Kurzer Tasteinsatz Ø 4 mm/Короткая насадка диаметром 4 мм **Bestell-Nr./Н° заказа 80.362.00**	
Langer Tasteinsatz Ø 8 mm/Длинная насадка диаметром 8 мм **Bestell-Nr./Н° заказа 80.363.00**	

Kurzer Tasteinsatz Ø 4 mm/Короткая насадка диаметром 4 мм
Langer Tasteinsatz Ø 8 mm/Длинная насадка диаметром 8 мм

Technische Änderungen vorbehalten/Оставляем за собой право на технические изменения без предварительного уведомления